Bruksanvisning | Norsk

OTSC® Anchor

Art. nr. 200.10

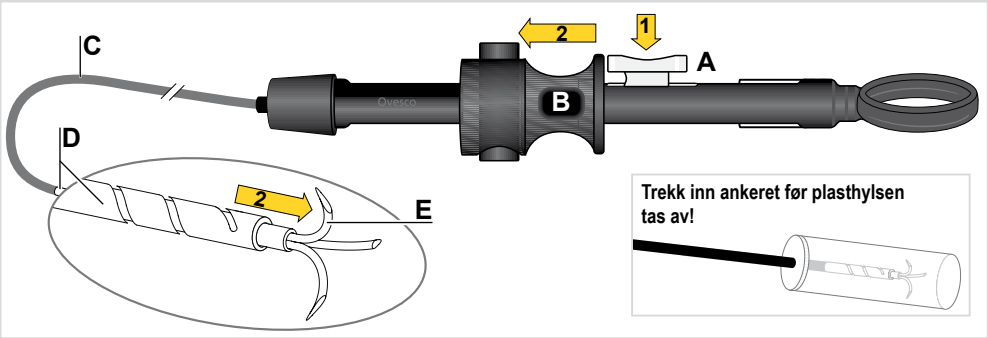

Appliseringshjelpen "Anchor" er et ankerformet instrument som brukes til fiksering av vev i forbindelse med bruk av fleksible endoskoper med arbeidskanaler med diameter fra 2,8 mm. Ved bruk av OTSC® System Set bør diameteren på arbeidskanalen være minst 3,2 mm hvis ankeret føres gjennom den samme arbeidskanalen som tråden til OTSC-appliseringshetten ligger i.

BESKRIVELSE AV SYSTEMKOMPONENTENE

- **OTSC Anchor** består av:
  - sikkerhetshåndtak med låsemekanisme for aktivering hhv. blokkering av instrumentet (**A**)
  - skyvestykke (**B**)
  - fleksibelt skaft, lengde 165 cm (**C**)
  - hylse med spiralspor (**D**)
  - anker (**E**)

INDIKASJONER

- Instrument som brukes til å gripe og holde fast vev i gastrointestinaltrakten via et fleksibelt endoskop.

KONTRAINDIKASJONER

- Instrumentet må ikke brukes hvis fleksible endoskopiske metoder er kontraindikert. Instrumentet må ikke brukes i spiserøret.

KOMPLIKASJONER

- OTSC Anchor kan føre til skader på vevsstrukturer

  Slike skader kan i særdeleshet være:
  - blødninger
  - skader/perforering av vegg i mage, på duodenum, tynntarm eller tykktarm.

OBS!

OTSC Anchor er pakket i en plasthylse ved levering. Før denne hylsen fjernes, må ankeret trekkes tilbake i hylsen med spiralspor, slik at det ikke oppstår personskader eller materielle skader. Ankeret må settes inn i plasthylsen igjen før kassering, slik at personskader unngås.

Kontroller emballasjen for skader, og kontroller holdbarhetsdatoen. Hvis emballasjen er skadet eller holdbarhetsdatoen er passert, kan produktets sterilitet ikke garanteres.

Undersøk instrumentet for sprekker og andre skader før bruk. Skadde deler kan føre til funksjonsfeil. Feil håndtering kan føre til skader på pasientene og personen som bruker instrumentet.

Alle komponentene i OTSC-systemet er beregnet for engangsbruk. De brukte materialene er ikke egnet for desinfisering og sterilisering. Produktkomponentene er beregnet for engangsbruk og er ikke egnet til å brukes om igjen.

FREMGANGSMÅTE

OTSC Anchor er utviklet for bruk med vanlige fleksible endoskoper og kan brukes i en 2,8 mm arbeidskanal.

OTSC Anchor består av en svært elastisk formminnelegering (Nitinol®). Instrumentet settes på vevet på det stedet som skal holdes av OTSC Anchor. Når låseknappen (**1**) trykkes, frigjøres skyvestykket på håndtaket til instrumentet. OTSC Anchor på den distale enden skyves ut av spiralsporhylsen og ekspanderer når skyvestykket (**2**) skyves frem. Ankeret trekkes inn i hylsen igjen ved bruk av skyvestykket på håndtaket når ankeret skal fjernes fra kroppen.

BRUK SAMMEN MED OTSC-SYSTEMET

Etter at OTSC-systemet er montert, føres OTSC Anchor gjennom arbeidskanalen når gummileppen på håndhjulet skyves inn.

Hvis OTSC Anchor føres gjennom den samme arbeidskanalen som tråden til OTSC-appliseringshetten ligger i, bør diameteren på arbeidskanalen være minst 3,2 mm.

Brukeren må forvisse seg om at monteringen og bruken av OTSC-systemet skjer i samsvar med bruksanvisningen.

Før bruk må det kontrolleres at låseknappen er gått i inngrep, slik at ikke OTSC Anchor kan skyves frem og ekspandere utilsiktet!

Før klipset settes på, må det kontrolleres at spiralsporhylsen er trukket langt nok inn i appliseringshetten. Hvis den ikke er trukket langt nok inn, er det fare for at klipset settes på instrumentskaftet eller spiralsporhylsen, og dermed kan instrumentet fikseres på vevet.

ADVARSEL / FORHOLDSREGLER

- **OTSC Anchor står under høy mekanisk spenning i spiralsporhylsen. Feil håndtering/utilsiktet aktivering medfører fare for skader på brukeren og pasienten.**
- **Ovesco-produktene er kompatible med hverandre. Før produkter fra andre produsenter benyttes, må brukeren kontrollere at produktene er forenlige med den planlagte bruken.**
- **Bivirkninger kan oppstå også ved riktig bruk av produktet. Ovesco-produkter bør derfor kun brukes av personer som er kvalifisert for arbeidsoppgavene produktene brukes til.**

OBS!

Kontroller at låsen er sikret under innstikkingen, slik at ikke arbeidskanalen skades. Endoskopet kan få store skader hvis ankeret aktiveres i arbeidskanalen

Instrumentet må ikke betjenes før spissen på spiralsporhylsen kan ses i synsfeltet til endoskopet. Også ved riktig bruk kan ankeret rives ut av vevet og forårsake skader på organveggen.

FORKLARING AV SYMBOLENE PÅ EMBALLASJEN

CE 0124	CE-symbol og identifikasjonsnummer til bemyndiget organ. Produktet er i overensstemmelse med de grunnleggende kravene i rådets direktiv for medisinske produkter 93/42/EØF
	Obs! Se følgedokumenter.
LOT	partinummer
REF	artikkel- eller bestillingsnummer
2010	Produksjonsdato
STERILE EO	Sterilisering med etylenoksid
2010-08	Kan brukes til år-måned
	Til engangsbruk
STERILIZE	Skal ikke steriliseres på nytt
	Må ikke brukes hvis emballasjen er skadet
LATEX	Uten lateks

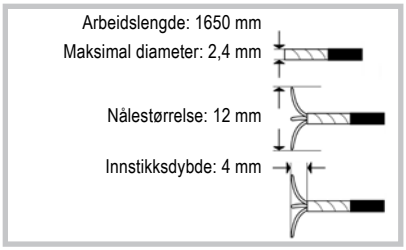

Ovesco OTSC Anchor, norsk utgave 8/20100324

Ovesco Endoscopy AG | Dorfackerstraße 26 | 72074 Tübingen | Tyskland | www.ovesco.com | Telefon +49 7071 96528-160